第36回 京都市スポーツ少年団本部長旗・杯争奪大会

京都市スポーツ少年団
（2012／ 6／17）
TEL701－6248

【 1 部 】
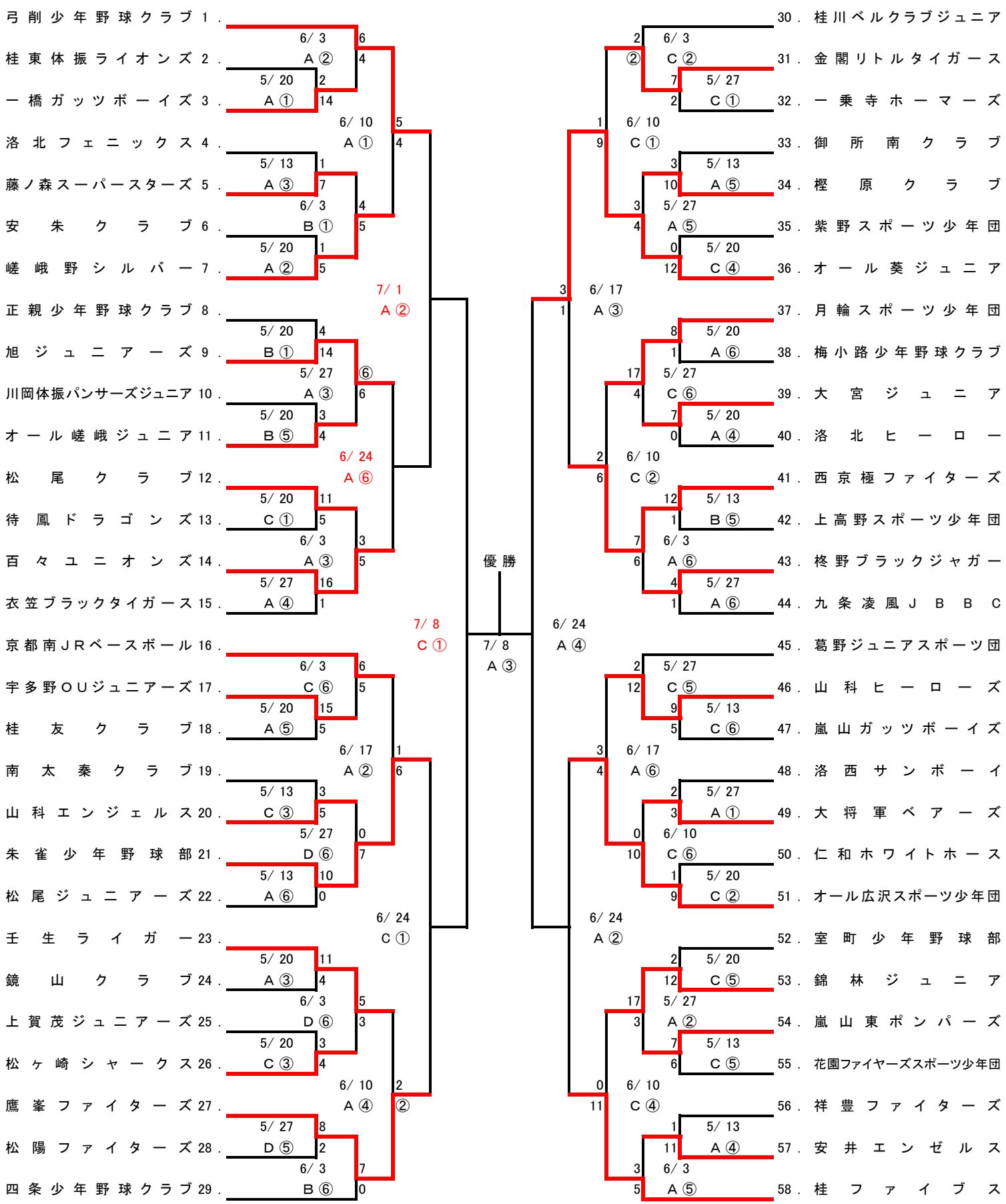
① 8:30 ②10:00 ③11:30 ④13:00 ⑤14:30 ⑥16:00