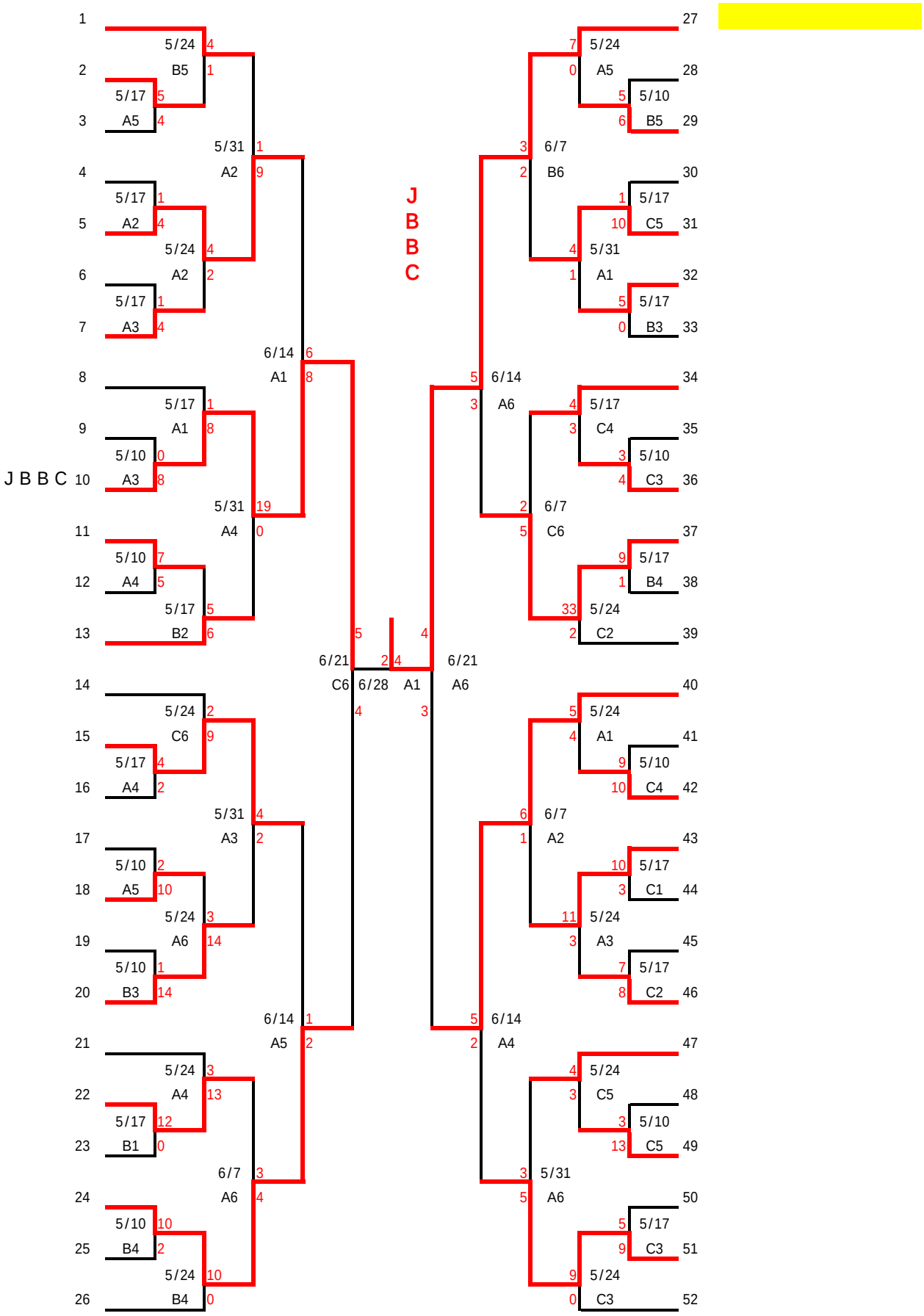
J B B C
J B B C
1 5/24 4 B5 1
2 5/17 5 A5 4
3
5/31 1 A2 9
4 5/17 1 A2 4
5 5/24 4 A2 2
6 5/17 1 A3 4
7
6/14 6 A1 8
8 5/17 1 A1 8
9 5/10 0 A3 8
10
5/31 19 A4 0
11 5/10 7 A4 5
12 5/17 5 B2 6
13
5 4
6/21 2 4 6/21
C6 6/28 A1 A6
4 3
14 5/24 2 C6 9
15 5/17 4 A4 2
16
5/31 4 A3 2
17 5/10 2 A5 10
18 5/24 3 A6 14
19 5/10 1 B3 14
20
6/14 1 A5 2
21 5/24 3 A4 13
22 5/17 12 B1 0
23
6/7 3 A6 4
24 5/10 10 B4 2
25 5/24 10 B4 0
26
27 7 5/24 0 A5
28 5 5/10 6 B5
29
3 6/7 2 B6
30 1 5/17 10 C5
31 4 5/31 1 A1
32 5 5/17 0 B3
33
5 6/14 3 A6
34 4 5/17 3 C4
35 3 5/10 4 C3
36
2 6/7 5 C6
37 9 5/17 1 B4
38 33 5/24 2 C2
39
40 5 5/24 4 A1
41 9 5/10 10 C4
42
6 6/7 1 A2
43 10 5/17 3 C1
44 11 5/24 3 A3
45 7 5/17 8 C2
46
5 6/14 2 A4
47 4 5/24 3 C5
48 3 5/10 13 C5
49
3 5/31 5 A6
50 5 5/17 9 C3
51 9 5/24 0 C3
52